## 标准式样

| | TR-G |
|---|---|
| 吐出量范围 | 0.8～33.4ml/s |
| 适应比率范围 | 100:100～100:24* |
| 可使用粘度 | 1～200,000mPa・s（高粘度可通过加热来使用）* |
| 可操作使用时间 | 60秒以上 |
| 原料桶（实际容量） | 6L/10L/20L/40L（不锈钢制） |
| 清洗桶 | 19L开盖压力桶 |
| 混合部 | 电动动态混合式、静态混合 |
| 吐出阀 | FDV2-LWA-V |
| 吐出方式 | 容积计量（Grear-pump） |
| 制御方式 | PLC+触屏方式 |
| 驱动方式 | AC伺服驱动 |
| 洗净方式 | 手动空气压力方式 |
| 空气源 | 0.5Pas |
| 电源 | AC380V |
| 消费电力 | 3Φ 380V/5KW |
| 重量 | 约380kg（参考图片设备） |

*数值为理论数值，受使用液体的各种条件会有变动。

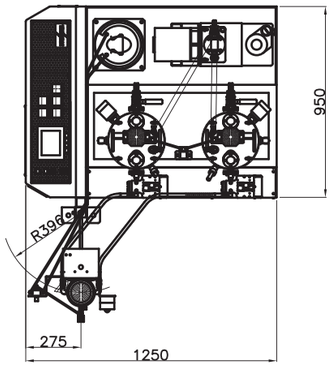


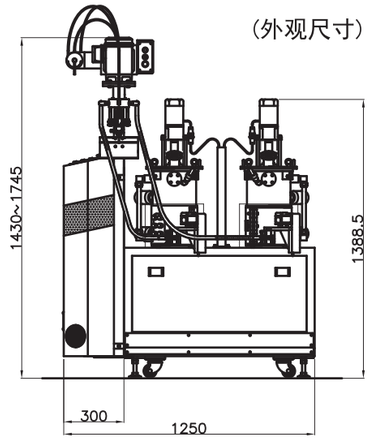


（外观尺寸）

## 齿轮泵能力表

| 编号 | cc/REV | 最小吐出量50rpm | 最大吐出量400rpm | 齿轮厚度 |
|---|---|---|---|---|
| GP-04 | 0.5cc | 0.4cc/sec | 3.3cc/sec | 4.0mm |
| GP-08 | 1.0cc | 0.8cc/sec | 6.7cc/sec | 8.0mm |
| GP-20 | 2.5cc | 2.0cc/sec | 16.7cc/sec | 20.0mm |

## TR系列产品型号

TR-G　　Gear-pump 齿轮泵式样

TR-V / TR-L / TR-S　　Posi-Load 泵式样

本产品的规格、设计若有变更，恕不另行通告。有关产品及服务详情请向就近的销售处垂询。


本社：威海仲氏液控精密机械有限公司
地址：威海市高科技开发区天津路 198 号联桥日本工业园 5 号
电话：(86) 0631-5693858 5693856 5693876
网址：www.whnlc.com E-mail:naka@whnlc.com

威海仲氏液控精密机械有限公司上海分公司
地址：上海市徐汇区华泾路 1305 弄 8 号 B 座 146 室 148 室
电话：86-021-54827718 64966196
传真：86-021-64968122

威海仲氏液控精密机械有限公司北京分公司
地址：北京市通州区翠景北里10号楼底商10-7
电话：010-81515306 80812760
传真：010-80812760

威海仲氏液控精密机械有限公司广州分公司
地址：广州市萝岗区科学城光谱西路69号TCL文化产业园二期一楼A106室
电话：020-85561593 85561540
传真：020-85562158

威海仲氏液控精密机械有限公司重庆事务所
地址：重庆市北部新区金渝大道108号(金山工业园一区)2栋4楼
电话：(86)023-63012873
传真：(86)023-63012871


授权代理商信息

nlc.2014.11

NEW

双组份A/B胶机
2-Concpanent Dispensers

# 齿轮泵式 TR-G

3C化　■ Clean（清洁）　■ Compact（简洁）　■ Convenient（实用）

2液型点胶机 | 吐出量范围 0.8-33.4ml/s | 使用材料粘度 1-200.000mPas | 容积计量 Gear-pump | 电动动态混合&静态混合 | PLC+触屏

威海仲氏液控精密机械有限公司
Naka Liquid Control®

# 齿轮计量泵的导入——产品系列更加丰富、完整、成熟

## 新型双组份A/B胶机 TR-G

### TR-G 实现了作业环境的3C化

**Clean 清洁**

■ 施胶环境清洁

齿轮计量泵的密封、表面处理以及双组份胶水的混合方式多方面更加人性化的处理，使得胶水、溶剂等的污染最低。

**Compact 简洁**

■ 齿轮计量泵与料桶一体化

齿轮泵与料桶为一体的紧凑型设计。通过软管将主剂、硬化剂的各个桶和混合器连接使用，实现了设备布局的紧凑简洁一体化。

**Convenient 实用**

■ 吐出量、吐出速度可简单进行设定

AC伺服马达驱动方式，通过数字按键可简单对吐出量、吐出速度进行设定或变更。因为是伺服马达驱动，从而确保速度稳定、无脉动的精确吐出。

TR-G该设备共搭载了2台齿轮计量泵，对液体材料进行计量、混合、吐出的作业内容，可以完成注入、涂布、划线等等的各种用途。特别是使用高精度的齿轮计量泵，2液A/B型树脂材料可以完全正确的连续吐出，而且由于2个齿轮泵是由2个独自的电机驱动，从而对树脂的吐出速度、配合比率和吐出量的设定也可以自由设定，再产品品种切换时可以轻松实现。

总之，TR-G是一种构造简洁、性能卓越的2液型点胶机，可实现作业的高效化，提高产品品质。

### 设备特点：

- ●构造简洁，操作方便
- ●可数字化调节吐出速度和吐出量（PLC和触屏使用）
- ●通过与选购件的任意组合，可以用于多种不同种类的材料和工件
- ●静音化设计
- ●操作结束后的清洗简单，保养简便
- ●可简单转换为单组份点胶机和单双组份液体材料的分装机
- ●适合与工厂自动化产线的配合使用

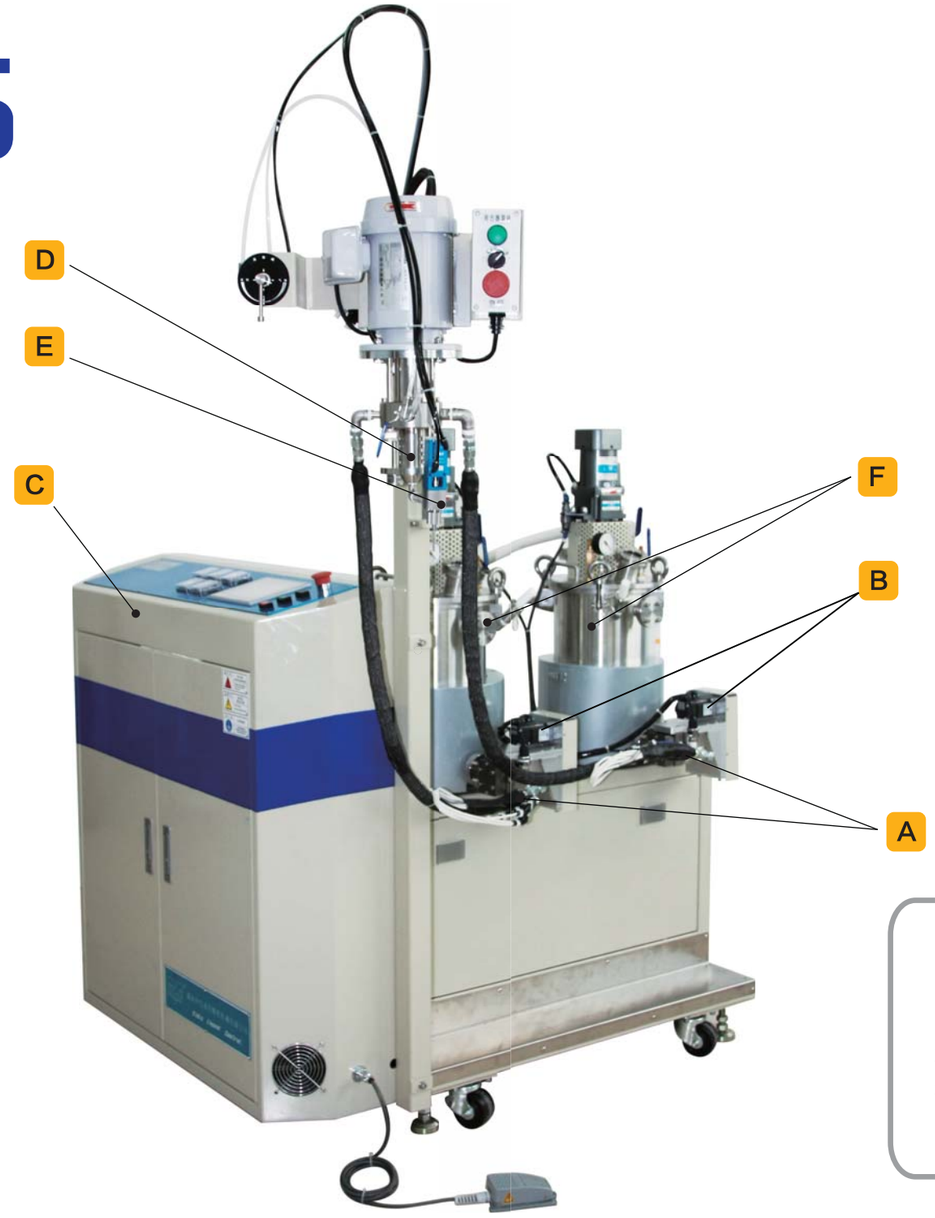


### 各部分构成

**A 齿轮计量泵**

●高精度Gear-Pump泵体提高了液体材料的吐出精度

●连续吐出的功能使得更广泛的对应多种不同作业要求

**B 驱动部**

双伺服电机的使用，使得可能吐出量、树脂配比调整、吐出速度等均可在触屏上通过进行简单的数字化设定而实现。

**C 电气控制部**

PLC编程器和触摸屏的使用并结合多年经验积累下来的完美程序控制，达到了软硬件出色融合，使无经验者对TR-G的轻松操作变为可能。

**D 混合部**

动态混合

●均一的混合效果

●转速可控

静态混合

●多种双液静态混合单元供选择

●环保无害，即用即弃型混合器

**E 先端吐出阀**

完全无滴液的液体阀门，通过调节阀门开关程度大小来控制流量

**F 原料桶部**

液体材料贮存单元，根据不同生产工艺要求而精心设计

### 选购项

1 原料桶部　液体材料的储备罐并通过搅拌、加热、抽真空、液位传感等管理液体材料

a.原料桶搅拌　b. 原料桶上F限传感器 c.真空吸引上料装置 d. 切换用料桶（4桶式样）

e. 补给用原料桶　f.抽真空脱泡装置（真空泵+组件）

2 全程的加热装置　原料桶 →泵OUT管 →混合部→ 混合OUT → 吐出阀

3 自动清洗装置　按设定程序对混合腔自动清洗的装置（动态混合方式）

### 泵体工作原理

**齿轮泵方式**

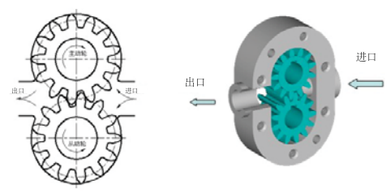


齿轮泵是依靠泵缸与啮合齿轮间所形成的工作容积变化和移动来输送液体或使之增压的回转泵体。齿轮泵的工作原理就是：液体材料在吸入口进入两个齿轮的中间，并充满这一空间，随着齿的旋转，液体沿着壳体运动，最后在两齿啮合时排出，从而达到计量和输送的目的。
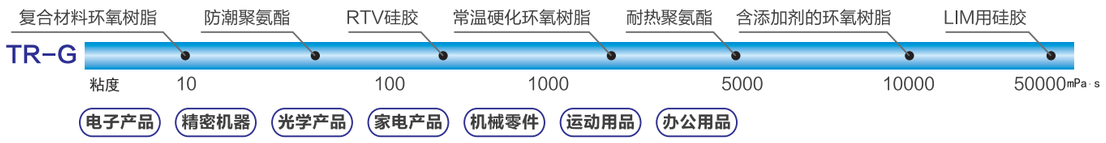
**主要适用产品/适用胶水**　适用于粘接、封装、注入、灌封、注型、绝缘等大范围的作业。